Hosteleria10.com

Cooler than ever

Marecos

Simplify line

Modelo·*Model*

ACE 430 CS PO

Ref.

801033

EAN

5601359810330

HSCODE

84185011

W 620
D 675
H 1860

—	268	80	-16/-22

Descrição

Equipamento ótimo para reserva de produtos congelados em espaços mais pequenos.

Com 60mm de isolamento, termostato digital, frio estático nas prateleiras e descongelação manual.

Dotado de fechadura de serie, exterior em skinplate branco, interior em plástico termoformado, 6 prateleiras fixas, porta reversível com fecho automático e 4 deslizadores com 2 pés niveladores.

Title Pres.

Excellent equipment to be used as reserve for frozen products on small spaces.

With 60mm insulation, digital thermostat, static cold on the shelves and manual defrost.

Equipped with lock, exterior in white skinplate and interior in thermoformed plastic, 6 fixed shelves, reversible door with self-closing and 4 rollers with 2 levellers.

Características técnicas e de construção sujeitas a variações sem aviso prévio.
Technical and construction features are subject to change without notice.

Cooler than ever

Marecos

Simplify line

Modelo · *Model*	Ref.
ACE 430 CS PO	801033

Características Técnicas *Technical Features*

Largura interior	*Internal width*	477 mm
Profundidade interior	*Internal depth*	470 mm
Altura interior	*Internal height*	1590 mm
Isolamento	*Insulation*	60 mm
Tipo de isolamento	*Insulation type*	Poliuretano de alta densidade com base de água 42Kg/m³ *High density water base polyurethane 42Kg/m³*
Volume bruto	*Gross volume*	386 Lts
Volume líquido	*Net volume*	268Lts
Capacidade garrafas	*Bottle capacity*	——
Peso líquido	*Net weight*	80 Kg
Peso com embalagem	*Weight with packaging*	84 Kg
Material interior	*Interior material*	Poliestireno de Alta Densidade Branco *White High Density Polystyrene*
Material exterior	*Exterior material*	Chapa Plastificada Branca (Skinplate) *White Coated Steel*
Material traseiro	*Back material*	Poliestireno de alta densidade *High density polystyrene*
Prateleiras	*Shelves*	6x(493x380)
Tipo de rodas / Pés	*Wheel type / Feet*	4 Deslizadores + 2 Niveladores *4 Rollers + 2 Levelers*
Porta	*Door*	● Opaca · *Solid* ○ Vidro · *Glass*
Porta reversível	*Reversible door*	● SIM · *YES* ○ NÃO ·*NO*
Fechadura	*Lock*	● SIM · *YES* ○ NÃO ·*NO*
Descongelação	*Defrost*	○ Automática · *Automatic* ● Manual ·Manual
Condensador	*Condenser*	○ Ventilado ·*Ventilated* ● Estático · *Static*
Evaporador	*Evaporator*	○ Ventilado ·*Ventilated* ● Estático · *Static*
Iluminação	*Lighting*	○ SIM · *YES* ● NÃO ·*NO*
Potência	*Power*	320 W
Potência Frigorifica	*Cooling Capacity*	487 W
Tensão | Freq.	*Tension | Freq.*	230V/50 Hz
Comprimento cabo de alimentação	*Power suply lenght*	2,5 m
Classe climática	*Climate class*	4 (30ºC/55%)
Classe temperatura	*Temperature class*	——
Consumo	*Consumption*	1589 Kwh/ano *1589 Kwh/year*
Classe energética	*Energy class*	——
Termostato	*Controller*	Digital
Gás	*Gas*	R290
Carga de gás	*Gas load*	115 g
Nível Ruído	*Noise Level*	< 70 dBa

Características técnicas e de construção sujeitas a variações sem aviso prévio.
Technical and construction features are subject to change without notice.

Cooler than ever

Marecos

Simplify line

Modelo · *Model*	Ref.
ACE 430 CS PO	801033

Desenho Técnico · *Technical Drawing*

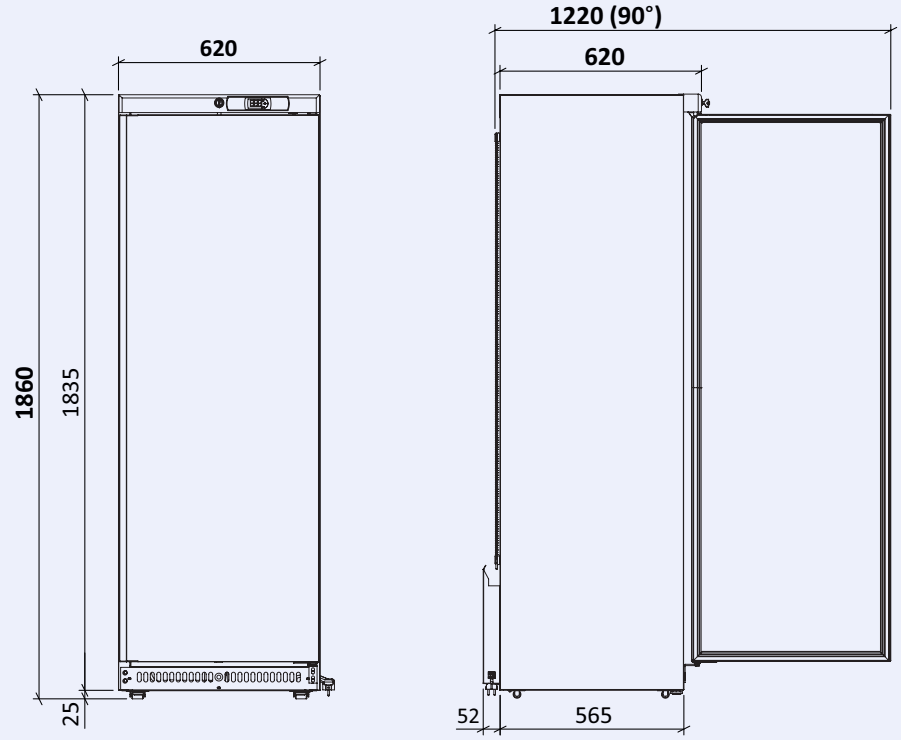

Dimensões embalagem (mm)
Package dimensions (mm)

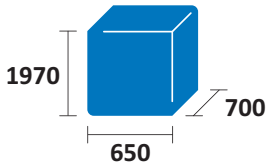

Capacidade de Carga (unid)
Load Capacity (unit)

TIR	20”	40”
57	24	51

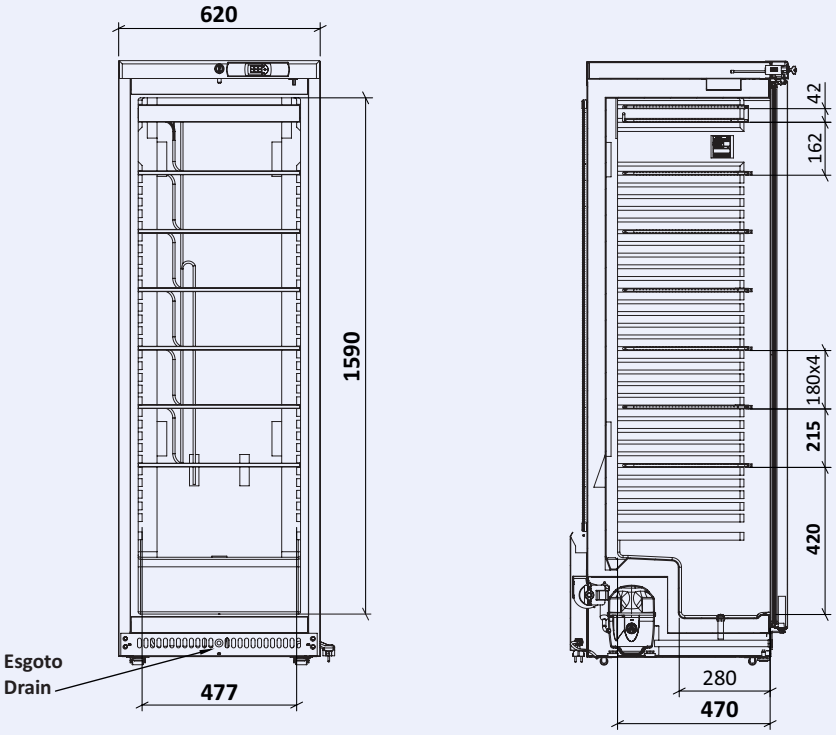

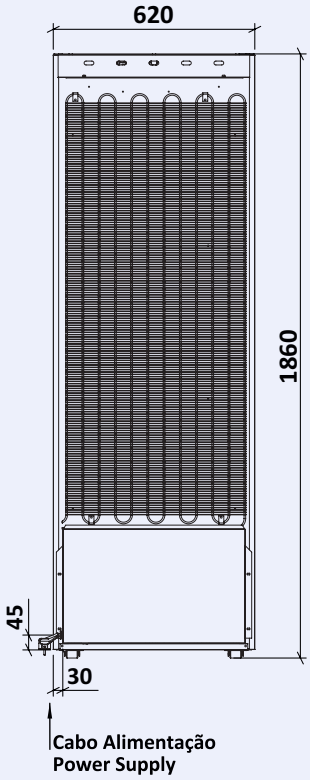

Características técnicas e de construção sujeitas a variações sem aviso prévio.
Technical and construction features are subject to change without notice.

Simplify line

Modelo · *Model*	Ref.
ACE 430 CS PO	801033

Acessórios · *Acessories*

Kit Pés Inox • ***Inox Feet Kit***

Cód.129004_3

Embalagem Madeira • ***Wood Package***

Características técnicas e de construção sujeitas a variações sem aviso prévio.
Technical and construction features are subject to change without notice.

Simplify line

Modelo·*Model*

ACE 430 CS A PO

Ref.

801034

EAN

5601359810347

HSCODE

84185011

W 620				
D 675				
H 1860	—	268	80	-16/-22

Descrição

Equipamento ótimo para reserva de produtos congelados em espaços mais pequenos.

Com 60mm de isolamento, termostato digital, frio estático nas prateleiras e descongelação manual.

Dotado de fechadura de serie, exterior em aço inox, interior em plástico termoformado, 6 prateleiras fixas, porta reversível com fecho automático e 4 deslizadores com 2 pés niveladores.

Title Pres.

Excellent equipment to be used as reserve for frozen products on small spaces.

With 60mm insulation, digital thermostat, static cold on the shelves and manual defrost.

Equipped with lock, exterior in stainless steel and interior in thermoformed plastic, 6 fixed shelves, reversible door with self-closing and 4 rollers with 2 levellers.

Características técnicas e de construção sujeitas a variações sem aviso prévio.
Technical and construction features are subject to change without notice.

Cooler than ever

Marecos

Simplify line

Modelo · *Model*	Ref.
ACE 430 CS A PO	801034

Características Técnicas *Technical Features*

Largura interior	*Internal width*	477 mm
Profundidade interior	*Internal depth*	470 mm
Altura interior	*Internal height*	1590 mm
Isolamento	*Insulation*	60 mm
Tipo de isolamento	*Insulation type*	Poliuretano de alta densidade com base de água 42Kg/m³ *High density water base polyurethane 42Kg/m³*
Volume bruto	*Gross volume*	386 Lts
Volume líquido	*Net volume*	268Lts
Capacidade garrafas	*Bottle capacity*	—
Peso líquido	*Net weight*	80 Kg
Peso com embalagem	*Weight with packaging*	84 Kg
Material interior	*Interior material*	Poliestireno de Alta Densidade Branco *White High Density Polystyrene*
Material exterior	*Exterior material*	Aço Inox AISI 441 *Stainless Steel AISI 441*
Material traseiro	*Back material*	Poliestireno de alta densidade *High density polystyrene*
Prateleiras	*Shelves*	6x(493x380)
Tipo de rodas / Pés	*Wheel type / Feet*	4 Deslizadores + 2 Niveladores *4 Rollers + 2 Levelers*
Porta	*Door*	● Opaca · *Solid* ○ Vidro · *Glass*
Porta reversível	*Reversible door*	● SIM · *YES* ○ NÃO ·*NO*
Fechadura	*Lock*	● SIM · *YES* ○ NÃO ·*NO*
Descongelação	*Defrost*	○ Automática · *Automatic* ● Manual ·Manual
Condensador	*Condenser*	○ Ventilado ·*Ventilated* ● Estático · *Static*
Evaporador	*Evaporator*	○ Ventilado ·*Ventilated* ● Estático · *Static*
Iluminação	*Lighting*	○ SIM · *YES* ● NÃO ·*NO*
Potência	*Power*	320 W
Potência Frigorifica	*Cooling Capacity*	487 W
Tensão | Freq.	*Tension | Freq.*	230V/50 Hz
Comprimento cabo de alimentação	*Power suply lenght*	2,5 m
Classe climática	*Climate class*	4 (30ºC/55%)
Classe temperatura	*Temperature class*	—
Consumo	*Consumption*	1589 Kwh/ano *1589 Kwh/year*
Classe energética	*Energy class*	—
Termostato	*Controller*	Digital
Gás	*Gas*	R290
Carga de gás	*Gas load*	115 g
Nível Ruído	*Noise Level*	< 70 dBa

Características técnicas e de construção sujeitas a variações sem aviso prévio.
Technical and construction features are subject to change without notice.

Cooler than ever

Marecos

Simplify line

Modelo · *Model*	Ref.
ACE 430 CS A PO	801034

Desenho Técnico · *Technical Drawing*

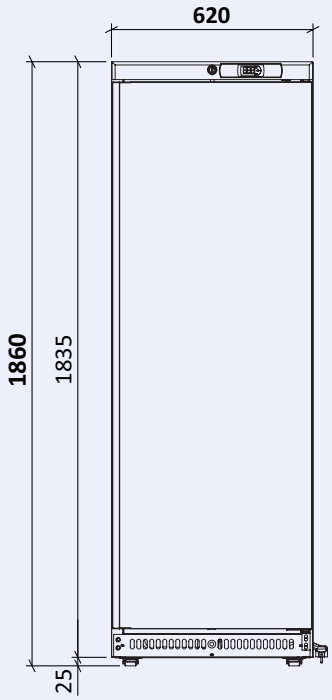

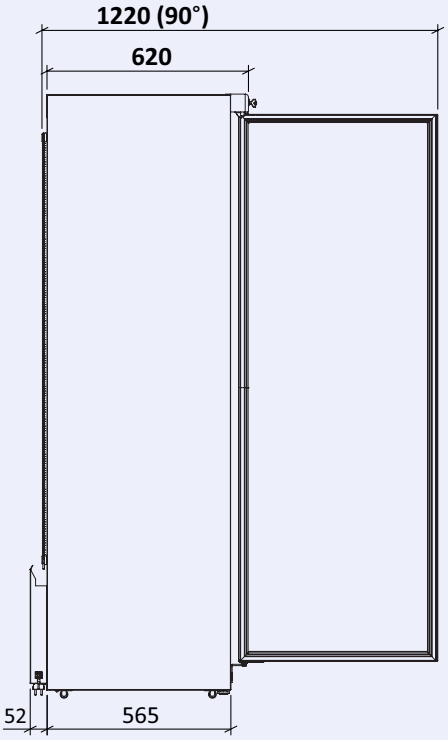

Dimensões embalagem (mm)
Package dimensions (mm)

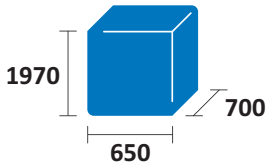

Capacidade de Carga (unid)
Load Capacity (unit)

TIR	20”	40”
57	24	51

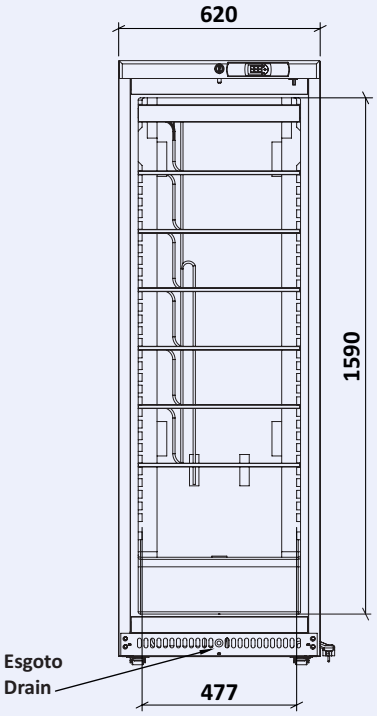

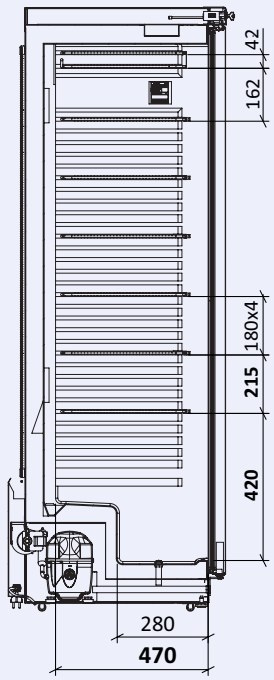

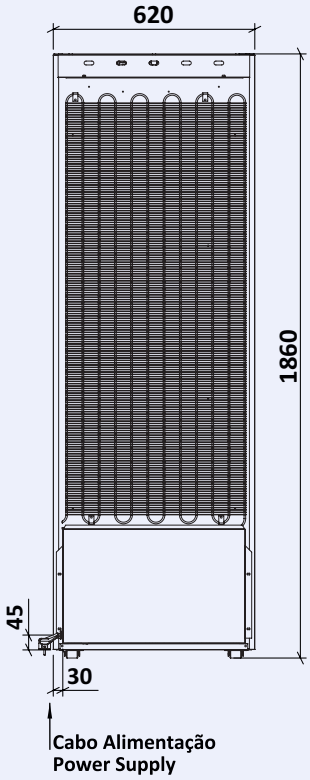

Características técnicas e de construção sujeitas a variações sem aviso prévio.
Technical and construction features are subject to change without notice.

Hosteleria10.com

Cooler than ever

Marecos

Simplify line

Modelo · *Model*	Ref.
ACE 430 CS A PO	801034

Acessórios · *Acessories*

Kit Pés Inox • ***Inox Feet Kit***

Cód.129004_3

Embalagem Madeira • ***Wood Package***

Características técnicas e de construção sujeitas a variações sem aviso prévio.
Technical and construction features are subject to change without notice.