Hosteleria10.com

Ficha Técnica

Jemi Simply built to last
Professional Dishwashing and Cooking Equipment

Selva de Mar, 122-128
08020 Barcelona, España
Tel. 0034 93 308 31 54
Fax. 0034 93 303 38 73
jemi@jemi.es
www.jemi.es

Cocina Serie 750 EV
Hornos cocción gas

Mod. H7 EV

Caracteristicas

Dimensiones exteriores	*800 x 750 x 700 mm.*
Peso	*53 Kg.*
Consumo gas Hi (15ºC 1013,25 mbar)	
Gas natural H G20 Hi = 34.02 MJ / m³	*0,41*
G.P.L. G30 / G31 Hi = 45.65MJ / kg	*0,41*
Dimensiones horno	*530 x 605 x 330 mm.*
Entrada gas	*3/4"*
Potencia calorífica nominal	*5 Kw.*

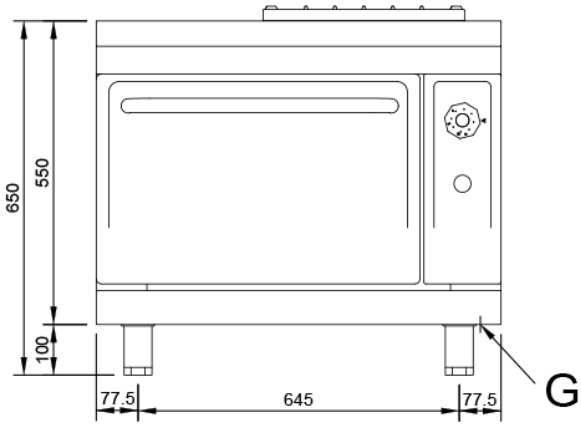

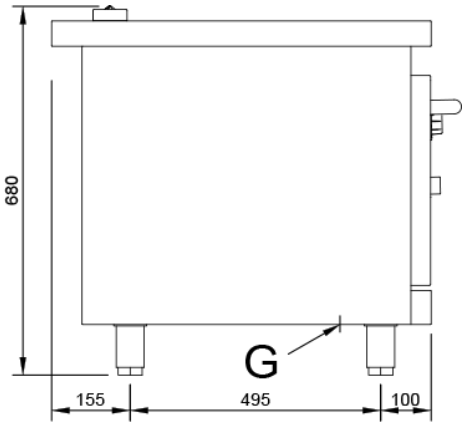

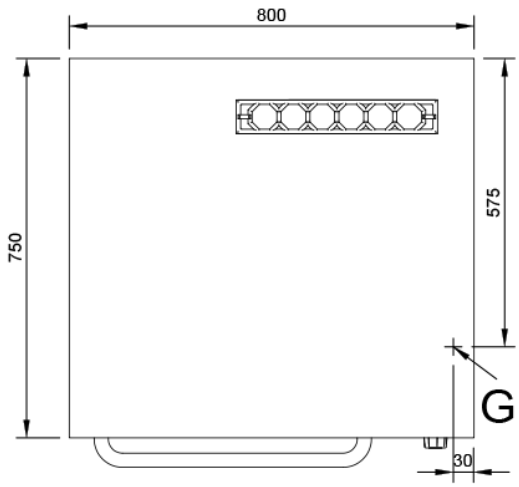

Leyenda

G. Entrada gas 3/4".
Potencia gas: 5 Kw.
4.300 Kcal/h.