FAINCA HR S.L.
POLG. IND. MANTÓN DE MANILA M-3
PAC-22. APTDO CORREOS 255
CABRA (CÓRDOBA) CP:14940

Hosteleria10.com

CUECEPASTA ELECT. 25L+25L SERIE 600 ESTANTE 2019

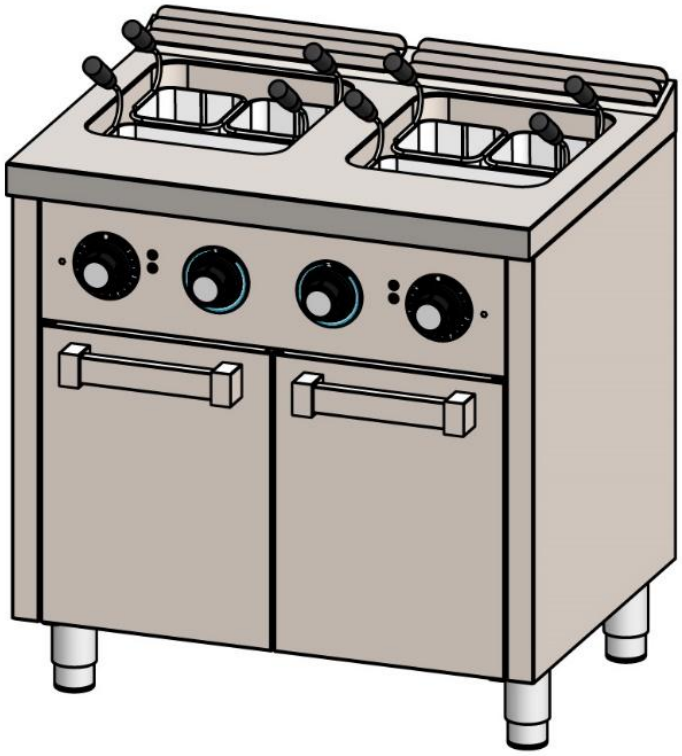

CARACTERÍSTICAS GENERALES	
Marca	**FAINCA HR**
Familia de producto	CUECEPASTAS
Modelo	CPE25L25L600E
Material principal	ACERO INOX AISI 304
Dispositivo de control	SI
Tipo de control	MANDO
Cantidad	4
Tipo de calefacción	RESIST. ELECTRICA
Selección de temperatura	REGULABLE
Cuba de Cocción	
Capacidad (L)	25 + 25
Dimensiones (ancho, fondo, alto) (mm)	306x340x326h (GN2/3)
Llenado	MANUAL
Material de la cubeta	ACERO INOX AISI 316
Cestas para Alimentos (GN)	(2x1/6 + 1x1/3) / CUBA
Soporte escurridor cestas	NO
Ventana/visor	NO
Filtros (Desagüe / Rebosadero)	SI / SI
Indicador de encendido	SI
Indicador de funcionamiento	SI

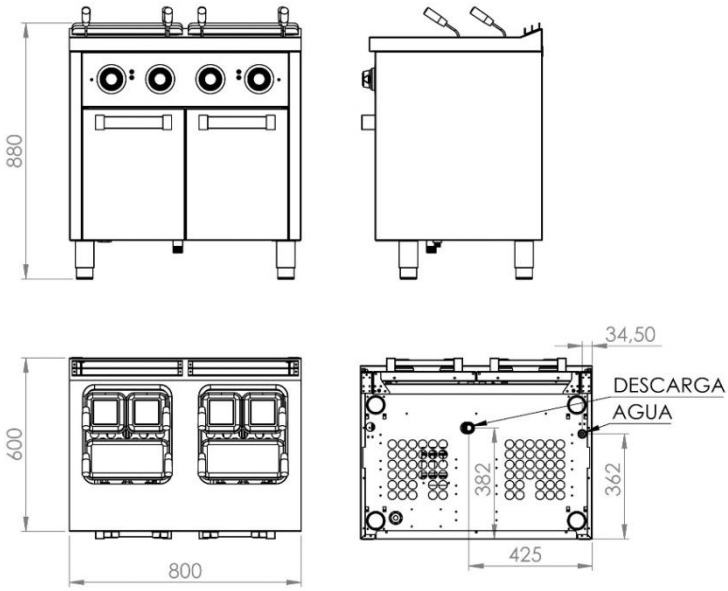

DATOS DEL EMBALAJE	
Código EAN	8437006794442
Número estándar por unidad de embalaje / caja	1
Número estándar de unidades por palet	1
Peso neto (Kg)	73
Peso bruto (Kg)	88

DATOS TÉCNICOS	
Certificación de homologación	
Máx. Potencia (kW)	12
Tipo de Seguridad de control	TEMP.
Dispositivo de seguridad	TERMOSTATO SEG.
Conexiones	
Eléctrica / Posición	Regleta / TRASERA
Agua	Rosca ½" / INFERIOR
Desagüe	Rosca 1" / INFERIOR

DIMENSIONES DEL APARATO	
Dimensiones aparato (alto, ancho, fondo) (mm)	800x600x880h
Medidas del producto embalado (mm)	880x680x1000h
CESTA 1/3 (alto, ancho, fondo)(mm)	290x140x200h
CESTA 1/6 (alto, ancho, fondo)(mm)	140x140x200h

CE

1 abr. 19