Hosteleria10.com

ES

TOSTADOR VERTICAL DE ALTA VELOCIDAD

CTVGV

SAS CASELÍN
83 rue Marcel Mérieux 69960 Corbas FRANCIA

RESUMEN

1. PRESENTACIÓN
1.1 Información
1.2 Descripción de los símbolos
1.3 Derechos de autor
1.4 Declaración de conformidad
1.5 Garantizar

2. SEGURIDAD
2.1 General
2.2 Uso previsto
2.3 Instrucciones de seguridad al usar el dispositivo

3. TRANSPORTACIÓN,EMBALAJE Y ALMACENAMIENTO
3.1 Inspección después del transporte
3.2 embalaje
3.3 Almacenamiento

4. CARACTERÍSTICAS MATERIALES

5. INSTALACIONESY USE
5.1 Instrucciones de seguridad
5.2 Usar

6. LIMPIEZAY MANTENIMIENTO
6.1 Instrucciones de seguridad
6.2 Limpieza
6.3 Instrucciones de seguridad de mantenimiento

7. IRREGULARIDADES DE FUNCIONAMIENTO

1.PRESENTACIÓN

1.1 Información

Este manual de instrucciones sirve como información para todos sus usuarios. Describe la instalación y el manejo del dispositivo. Las instrucciones de seguridad y los conocimientos técnicos del dispositivo se detallan en este manual. Son condiciones indispensables para el buen uso de los equipos profesionales.
Cada usuario debe respetar escrupulosamente todas las instrucciones de uso. Este manual de usuario debe conservarse junto al producto para su correcto uso y acceso a las instrucciones en todo momento para cada usuario.

1.2 Descripción de los símbolos

La información, los consejos de uso y las instrucciones de seguridad están representados por símbolos. Es imprescindible seguir estas instrucciones para evitar daños materiales y lesiones corporales.

⚠ ADVERTENCIA
Este símbolo significa que existe un peligro que podría provocar lesiones personales. La concentración y la precaución son imprescindibles para operar este dispositivo.

⚠ PELIGRO DE ELECTRICIDAD
Esto significa que existe un peligro relacionado con la corriente eléctrica. El incumplimiento de las instrucciones puede conducir al riesgo de lesiones y muerte.

⚠ ATENCIÓN
Este símbolo se utiliza para indicar que el incumplimiento de las instrucciones puede provocar una avería o la destrucción del dispositivo.

OBSERVACIÓN
Este símbolo indica buenas prácticas y consejos que se deben aplicar para un uso eficiente del dispositivo.

OBSERVACIÓN
Es esencial leer esta guía del usuario antes de poner en marcha el dispositivo. No asumimos ninguna responsabilidad por daños y averías resultantes del incumplimiento de las instrucciones de uso. La empresa Casselin se reserva el derecho de realizar cualquier modificación, ya sea técnica, informativa o de marketing, en nuestro producto sin previo aviso.

1.3 Derechos de'autor

El manual del usuario está protegido por la ley de derechos de autor. No se permiten las reproducciones de ningún tipo y en cualquier forma, incluso parciales, así como la explotación y/o transmisión de sus contenidos sin nuestro permiso. Cualquier violación de estas disposiciones le da derecho a daños y perjuicios. Quedan reservados otros derechos.

1.4 Declaración de conformidad

El dispositivo cumple con las normas y directivas vigentes de la Unión Europea. Lo confirmamos en la declaración CE de conformidad.

1.5 Garantía

Las instrucciones dadas en este manual de usuario han sido redactadas teniendo en cuenta la normativa vigente, el desarrollo técnico actual, nuestro conocimiento y experiencia. Todas las traducciones han sido preparadas profesionalmente. No obstante, declinamos toda responsabilidad en caso de error de traducción. La versión francesa adjunta es auténtica.

2. SEGURIDAD

Las instrucciones de seguridad sirven para evitar peligros. Se mencionan en los capítulos individuales y se caracterizan por símbolos. El cumplimiento de estos garantiza una protección óptima contra riesgos y permite un funcionamiento ideal del dispositivo. Las instrucciones de seguridad deben estar disponibles y legibles en los dispositivos.

2.1 Principios

Las instrucciones de seguridad están establecidas para evitar errores, usos peligrosos y averías. Por lo tanto, el dispositivo no debe modificarse ni usarse para uso indebido. El dispositivo está diseñado de acuerdo con las normas técnicas que se están desarrollando actualmente. Este aviso debe ser guardado. El aparato sólo debe utilizarse en locales previstos para este fin por una persona responsable que esté familiarizada con el funcionamiento del aparato.

2.2 Uso previsto

El funcionamiento del dispositivo y la seguridad de uso solo están garantizados en caso de uso normal y conforme del dispositivo. El montaje y las intervenciones técnicas deben ser realizadas por profesionales.

⚠ ATENCIÓN
Cualquier otro uso se considera impropio. Cualquier cargo relacionado con el uso indebido del dispositivo no es admisible y se perderá. El uso adecuado corresponde al uso descrito en este manual de usuario. El uso adecuado corresponde al cumplimiento de las normas de seguridad, higiene, limpieza y mantenimiento.

2.3 Instrucciones de seguridad cuandoel uso del dispositivo

Las indicaciones relativas a la seguridad laboral se refieren a las normas de la Unión Europea vigentes en el momento de la fabricación del dispositivo. Para el uso comercial del dispositivo, el operador se compromete, durante la duración de su uso, a observar la conformidad de las medidas citadas en términos de seguridad laboral con el estado actual del arsenal de consejos y cumplir con las nuevas regulaciones.
Para países fuera de la UE, se deben observar las leyes y disposiciones del país. También se deben observar todas las disposiciones de protección ambiental.

⚠ ATENCIÓN
El aparato debe ser manipulado por personas con medios físicos e intelectuales suficientes. Las personas con medios físicos e intelectuales limitados deben ser supervisadas para usar este dispositivo. Uso prohibido para niños y menores de edad (excepciones realizadas dentro de un marco legal previsto por la ley)
Si el dispositivo es utilizado por un tercero, las instrucciones de uso deben estar disponibles antes de cualquier uso. Cualquier nuevo usuario debe haber leído las instrucciones de uso.
El dispositivo solo debe utilizarse en habitaciones destinadas a este fin.

3. TRANSPORTE, EMBALAJE Y ALMACENAMIENTO

3.1 Inspección después del transporte

La verificación de la ausencia de daños y la integridad del dispositivo debe realizarse al recibir el paquete. En caso de identificación de daños debido al transporte, rechace o acepte el producto entregado solo bajo reserva*. A continuación, se debe realizar una reclamación detallando los defectos observados. La percepción de los daños sólo es posible en caso de reclamación formulada dentro de los plazos previstos, es decir, de 24 a 48 horas como máximo.
**escrito en el papel correcto o entrega digital del transportista.*

3.2 Embalaje

El embalaje del dispositivo debe conservarse en caso de mudanza o devolución al servicio postventa. El embalaje interior y exterior debe retirarse por completo antes de utilizar el dispositivo. Deben respetarse las normas vigentes en su país relativas a la protección del medio ambiente antes de destruir el embalaje.

3.3. Almacenamiento

⚠ ATENCIÓN
El almacenamiento del dispositivo en stock se puede realizar pero únicamente en su embalaje original cerrado.
El almacenamiento se puede realizar en estas condiciones:
• Almacenamiento en un lugar seco y no húmedo
• Protegido del sol
• Control de stock por más de 2 meses (estado general del dispositivo y todos los elementos que lo componen)
• Sin sacudidas de material
• Almacenamiento en local cerrado y no al aire libre.

4. CARACTERÍSTICAS MATERIALES

* Sujeto a cambios

Modelo	CTVGV
Potencia	2200W / 230V
Dimensiones	Ancho 675 x Fondo 270 x Alto 570 mm

5. INSTALACIÓN Y USO

5.1 Instrucciones de seguridad

⚠ PELIGRO DE ELECTRICIDAD
¡Peligro por corriente eléctrica!
• No debe haber contacto con fuentes de calor con el cable eléctrico.
• El cable no debe colgar del borde de una mesa o mostrador.
• No vierta agua en un aparato que esté en funcionamiento o todavía caliente.
• El dispositivo debe estar correctamente conectado y cumplir con la normativa vigente.

⚠ ADVERTENCIA
Mientras está en funcionamiento, el dispositivo puede alcanzar altas temperaturas. Para evitar quemaduras y accidentes, no utilice el dispositivo si no funciona correctamente y no utilice repuestos que no sean originales.

PELIGRO DE ELECTRICIDAD
¡Peligro por corriente eléctrica!

Si se instala incorrectamente, el dispositivo puede ser peligroso y causar lesiones. Antes de cualquier instalación, compruebe los datos de la red eléctrica. Conecte el dispositivo solo cuando haya conformidad. El dispositivo debe ser desembalado y revisado completamente antes de la conexión por un profesional.

5.2 Uso

ADVERTENCIA

La configuración, la instalación y el mantenimiento del dispositivo solo deben ser realizados por profesionales.

• No deje el aparato en funcionamiento sin vigilarlo.
• Durante el uso, sus manos deben estar secas.
• No mueva ni incline el dispositivo durante el funcionamiento.

MODO DE EMPLEO

PUESTA EN SERVICIO

El dispositivo debe sacarse completamente de su embalaje. Todos los protectores deben ser removidos por completo. No instale este dispositivo cerca de fuegos abiertos u otros dispositivos de calefacción.

ANTES DEL PRIMER USO

Coloque el dispositivo en un lugar bien ventilado. Enchufe la tostadora, gire la perilla del termostato a la posición máxima y encienda el dispositivo. Esto secará cualquier resto de humedad y quemará cualquier sedimento de fábrica.
Cuando se alcance la temperatura máxima, apague el dispositivo, deje que se enfríe durante aproximadamente una hora.
Limpie la superficie de la tostadora con un cepillo de limpieza usando líquido de limpieza y agua caliente. Enjuague y seque completamente.
Caliente la plancha de hierro fundido durante unos 10 minutos hasta que todo el humo y/o los olores se hayan disipado. Frote la superficie con lana de acero y detergente para eliminar la capa.
Desenchufe la unidad, luego use agua jabonosa tibia para limpiarla.

USAR

Ajuste los diales para ajustar el grosor del pan a la configuración deseada. Tenga en cuenta que después de una ejecución inicial de 4 a 6 rollos, ajuste los controles de acuerdo con el producto final deseado.
Enchufe, gire el interruptor a ON. Gire la perilla del termostato a la posición deseada. Una vez que se alcance la temperatura interior, el elemento se apagará.
Gire el regulador de velocidad según la velocidad de rotación deseada. (
Coloque la tostada en la tostadora vertical, con los lados cortados superior e inferior de la hamburguesa enfrentados.
El producto tostado caerá en la bandeja.
Pruebe al menos 4 panes antes de poner la tostadora en servicio.
Cuando no esté cocinando, apague el termostato, coloque el interruptor de encendido en APAGADO. Desconecta el dispositivo. Es aconsejable no dejar el motor en marcha de forma continua durante más de 4 horas.

OBSERVACIÓN

El aparato está equipado con un sistema de seguridad en caso de sobrecalentamiento. En caso de tropiezo, desenchufe el aparato y déjelo enfriar. Si este sistema de protección se activa regularmente, es imprescindible ponerse en contacto con su distribuidor.
Después del apagado automático, el dispositivo solo se puede poner en funcionamiento presionando el botón Restablecer en la parte posterior del dispositivo. Para hacer esto, espere a que baje la temperatura, presione el botón Restablecer.

6. LIMPIEZA Y MANTENIMIENTO

6.1 Instrucciones de seguridad

Cualquier mantenimiento, limpieza, reparación del aparato debe hacerse con el aparato desenchufado (aislado de todas las fuentes eléctricas).
Está prohibido el uso de detergentes cáusticos y bicarbonato de sodio para la limpieza. El agua no debe entrar en el dispositivo.
Nunca sumerja el aparato en agua o cualquier otro líquido.
Utilice los productos de la marca Casselin proporcionados para este fin.

⚠ ADVERTENCIA
El dispositivo no se puede limpiar con un chorro de agua directo (sin chorro de agua a presión).

6.2 Mantenimiento diario

Desconecta el dispositivo
Limpie el dispositivo con agua tibia y un paño limpio después de cada uso.
Después de la limpieza, utilice un paño suave y seco para pulir y secar el dispositivo. Todas las partes deben estar secas.
Guarde el dispositivo en un lugar seco.

La bandeja para hornear debe cambiarse todos los meses, y también si la bandeja se pone blanca o si los bollos cuelgan de la bandeja. Además, hay que darle la vuelta cada dos semanas.

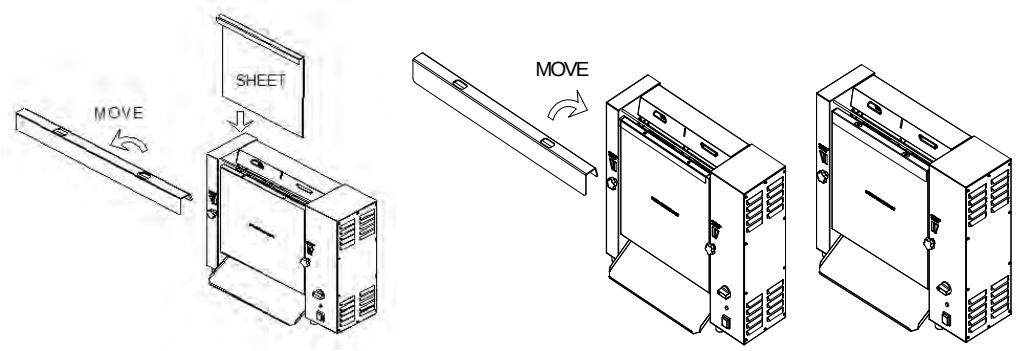

6.3 Instrucciones de seguridad para el mantenimiento del dispositivo

Controle diariamente que el cable de alimentación no esté dañado. Nunca utilice el aparato cuando el cable esté dañado. Si el cable tiene alguna falla, debe ser reemplazado por un técnico calificado.
En caso de avería, póngase en contacto con su distribuidor.
Cualquier trabajo de mantenimiento o reparación debe ser realizado únicamente por un profesional.

OBSERVACIÓN
En caso de viaje, desenchufe el aparato, déjelo enfriar y póngase en contacto con su distribuidor. Si la unidad no arranca, revise su cable de alimentación. El dispositivo no debe conectarse a una regleta de enchufes, sino directamente a un enchufe de pared. Para cualquier otra anomalía, contacte con su distribuidor.

OBSERVACIÓN
Residuos de dispositivos usados: todos los dispositivos usados deben, cuando se eliminen, cumplir con las normas vigentes en su país*. Es imperativo inutilizar el dispositivo antes de desecharlo quitando el cable de alimentación.
** en términos de ecología y reciclaje*

7. FUNCIONAMIENTO IRREGULAR

ANOMALÍA	CAUSAS	EXPLICACIÓN
El aparato no funciona, el indicador luminoso de calentamiento no se enciende.	> El cable de alimentación no está enchufado. > El fusible de alimentación se ha disparado. > La caja de alimentación no funciona. > Se ha disparado el termostato de seguridad. > El termostato de seguridad está dañado.	> Conectar correctamente el cable de alimentación. > Revise todos sus fusibles. > Verifique la ubicación de la caja. > Presione el botón de reinicio ubicado en la carcasa. > Póngase en contacto con su distribuidor.
El dispositivo está encendido pero no calienta. La lámpara indicadora de calefacción permanece apagada.	> El termostato de seguridad se ha activado. > La resistencia ya no funciona. > Contacto con elemento calefactor dañado.	Póngase en contacto con su distribuidor.
No se alcanza la temperatura solicitada.	El termostato está dañado.	Póngase en contacto con su distribuidor.
El elemento calefactor se apaga después de un cierto tiempo.	El termostato de seguridad se ha puesto en marcha.	Presione el botón Restablecer en el cuadro de distribución.

OBSERVACIÓN

Los fallos de funcionamiento mencionados anteriormente solo se citan como una indicación y siguen siendo virtuales. Si tiene alguna duda, póngase en contacto con su distribuidor.

Hosteleria10.com