casselin	Chauffe pains 4 plots	Version : CCP40317
	Référence : CCP4	

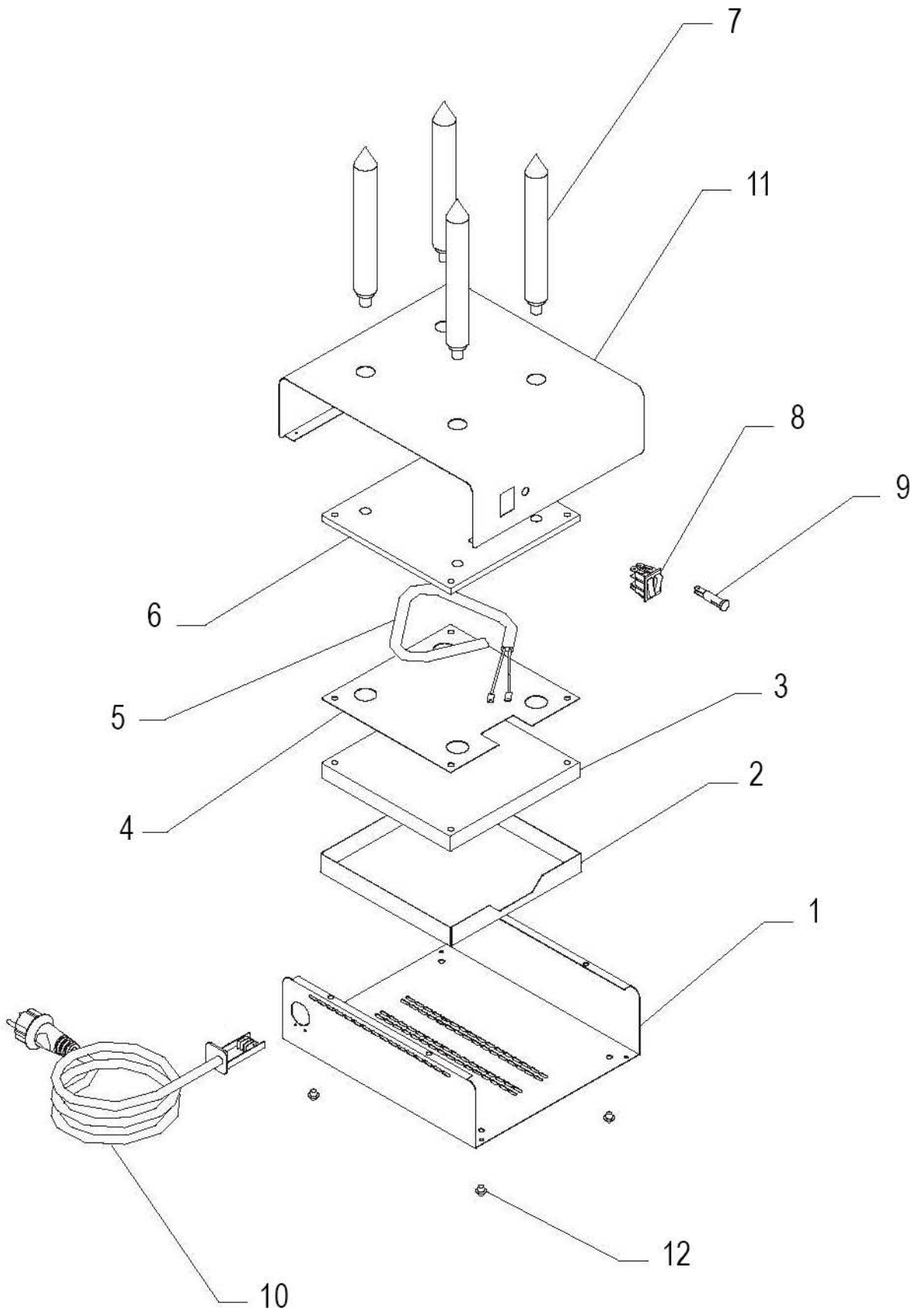

	Chauffe-pain	Version : CCP40317
	Référence : CCP4	

N° pièce	Description pièce	Référence
1	Couvercle	0317CCP41
2	Plaque de fixation	0317CCP42
3	Plaque isolante	0317CCP43
4	Plaque inférieure	0317CCP44
5	Résistance	0317CCP35
6	Plaque supérieure	0317CCP46
7	Plot	0317CCP37
8	Interrupteur	0317CCP48
9	Voyant	0317CCP39
10	Cordon d'alimentation	0317CCP310
11	Base	0317CCP411
12	Pied	0317CCP312